POZDĹŽNY REZ A-A

1 : 100

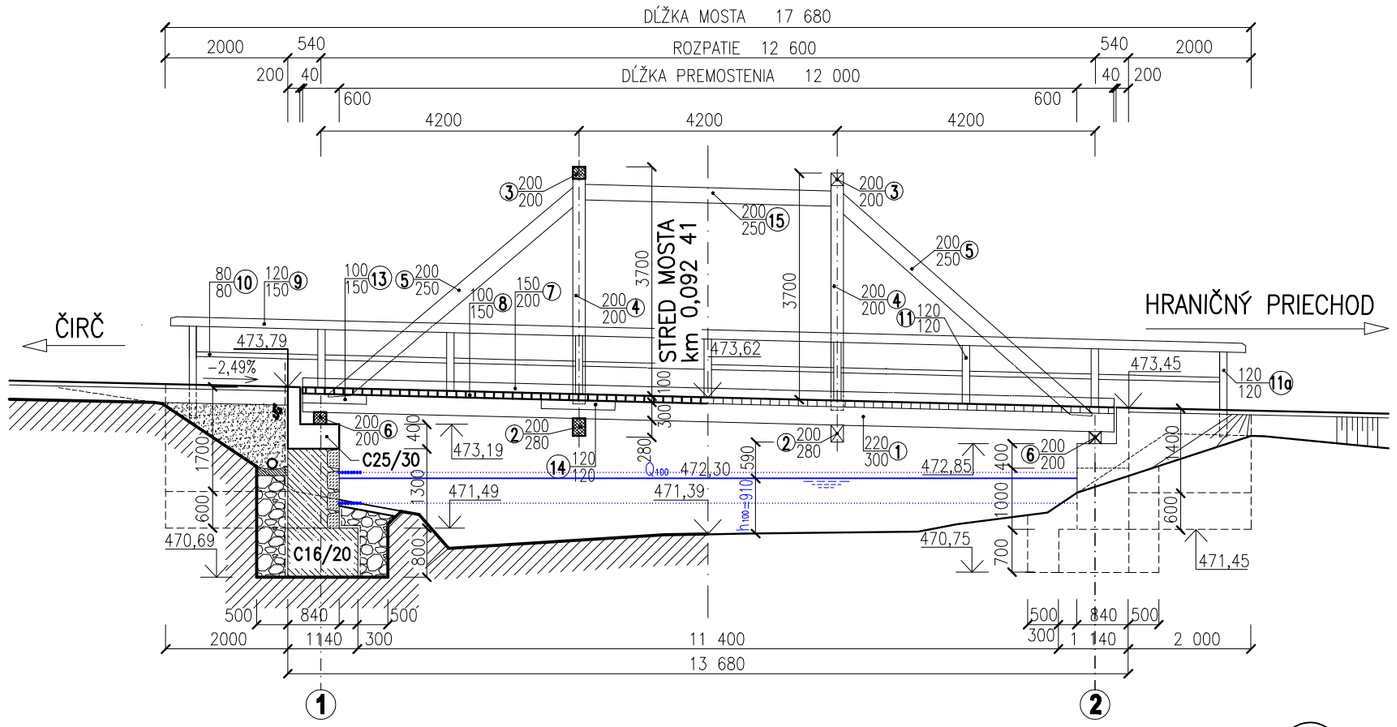

POHĽAD 1 : 100

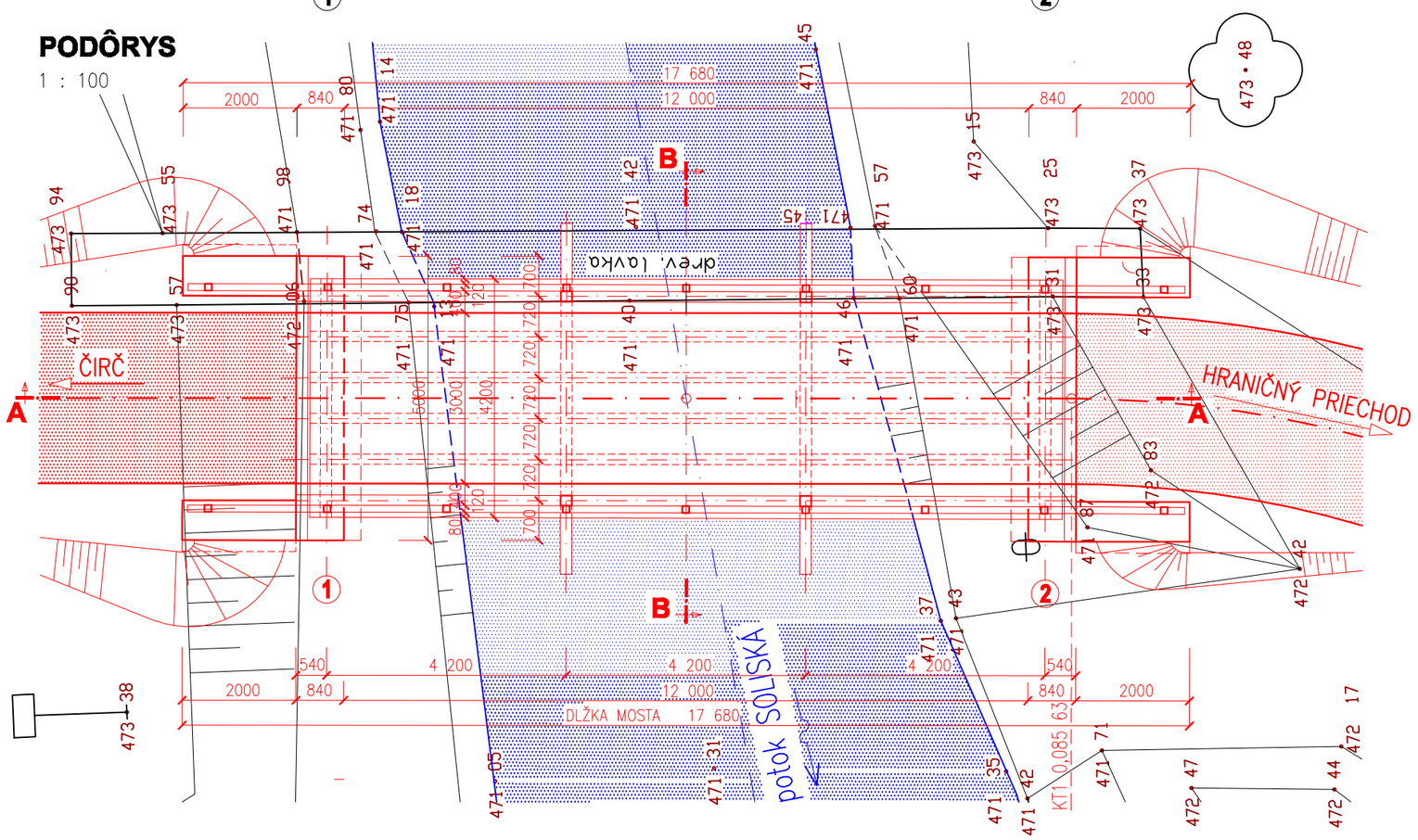

PRIEČNY REZ B-B

1 : 50

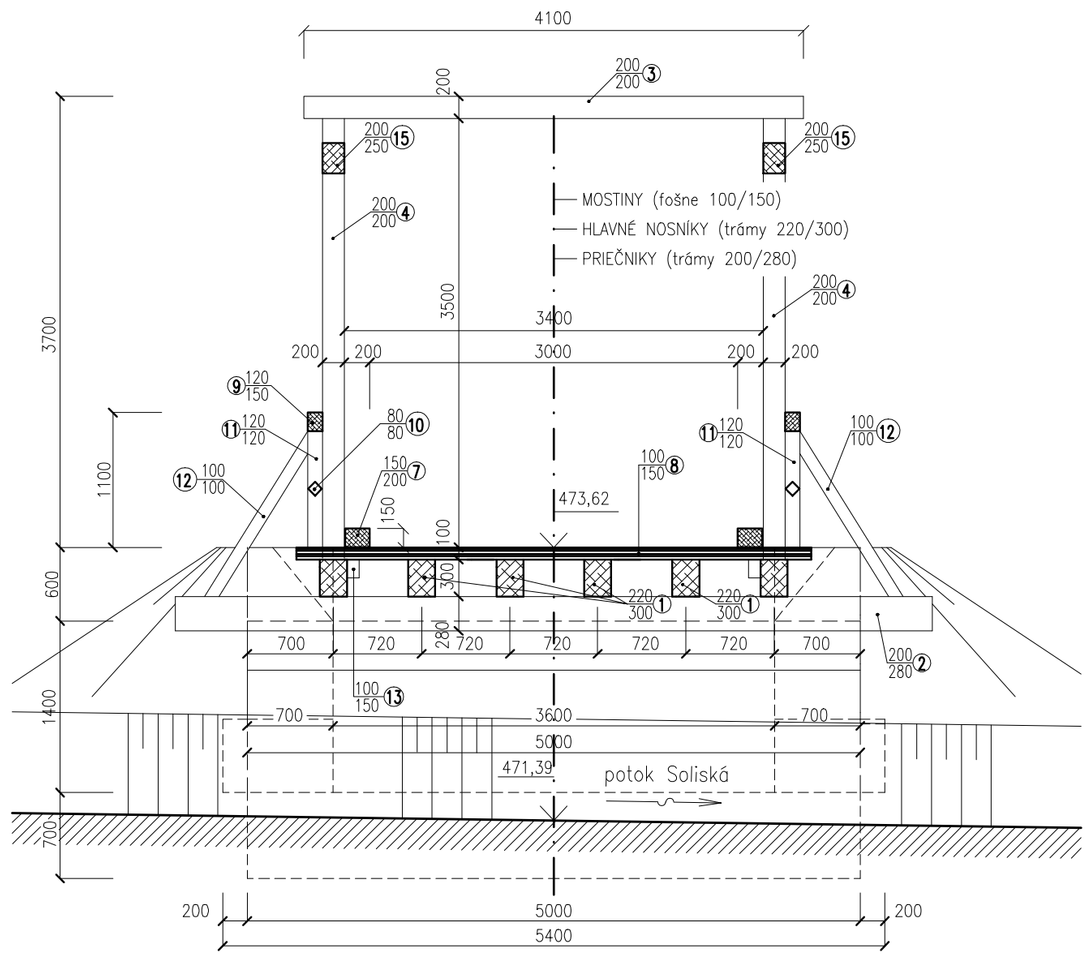

SO 02

Autorizoval: Ing. Andrej Jackanin, aut.ing. reg.č.SKSI: 1678*Z*2.1 Švábska 43, 080 05 Prešov e-mail: mrijajackanin@yahoo.com	Hlavný riešitel	Ing. Andrej Jackanin	**MRIJA s.r.o.** Raymanova 2766/9 080 01 PREŠOV
	Spracovatel SO	MRIJA s.r.o., Raymanova 2766/9, 080 01 Prešov	
	Obstarávatel PD	Obec ČIRČ, Obecný úrad Čirč	
	Okres	Stará Ľubovňa	
	Kraj	PREŠOVSKÝ	
	Stavba:	**CYKLISTICKÁ CESTIČKA EV 11 - ČIRČ - HRANIČNÝ PRIECHOD**	Stupeň PD: DSP, DRS
	Miesto stavby:	**k.ú. Čirč**	Dátum: 05.2020
			Formát: A4
			Zák.číslo: 614/20
	Objekt:	**SO 02 LÁVKA**	Mierka: 1 : 100, 1 : 50
	Príloha:	**PREHĽADNÝ VÝKRES**	Číslo pr.: **4**